A-A

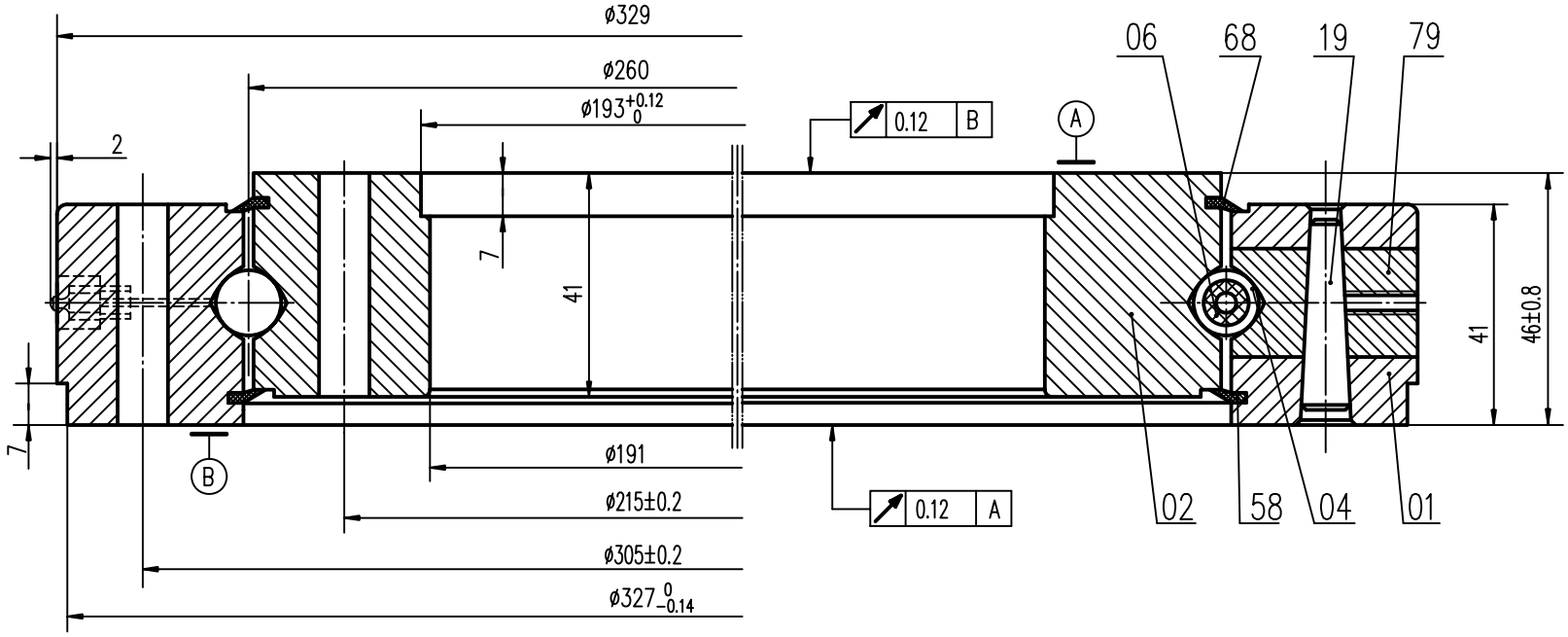

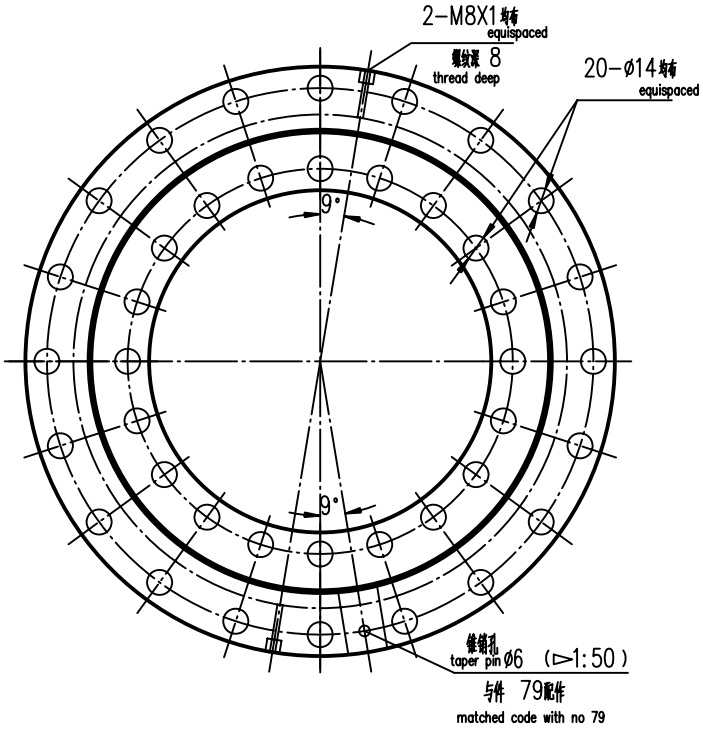

1 径向游隙值(Radial clearance): 最小(min) 0.05 ,最大(max) 0.20 ;

轴向倾覆游隙(Axial overthrow clearance): 最小(min) 0.08 最大(max) 0.33

2 装配后在轴承端面标志(sign with) : VU200260 及 "JLZ" 二等分.

件号 No	名称 Name	数量Qty	材料 material	单件	总计	附注
				重量 (kg)		
58	第二密封圈 Seal II	1	耐油橡胶 oil-resistance rubble	I-3		
68	密封圈 Seal	1	耐油橡胶 oil-resistance rubble	I-3		
79	塞子 Plug	1	钢 steel 45-GB/T699			
19	锥销 taper pin ø6x 41GB/T118	1	钢 steel 45-GB/T699			标准件
06	隔离块 seperator	36	尼龙nylon1010-HG2-869			
04	钢球 ball ø19.05 (3/4in)	36	钢steel GCr15-GB/T18254			
02	内圈 inner ring	1	钢steel 50Mn-GB/T699			
01	外圈 outer ring	1	钢steel50Mn-GB/T699			

标记	处数	更改文件号	签字	日期
设计			工艺会签	
校对			审定	
审核			批准	
标准化审查			日期	

四点接触球
Four-point contact ball
转盘轴承
slewing bearing

VU200260

图样标记	重量(kg)	比例
S		——

共 7 页 第 1 页

C&R BEARING

描图	
描校	
日底图总号	
底图总号	
签字	日期