| Tragzahlen | Basic load ratings |
|---|---|
| C = 750 kN | C = 750 kN |
| $C_0$ = 2490 kN | $C_0$ = 2490 kN |
| Fa max. = 289 kN | Fa perm. = 289 kN |
| (1) = Wellenpasung (f6) | (1) = shaft tolerance (f6) |
| (2) = Gehäusepassung (F7) | (2) = Housing tolerance (F7) |
| (3) = Wellenbund | (3) = shaft support dia. |
| (4) = Gehäusebund | (4) = Housing support dia. |

| Genehmigungsvermerk | | Signed for approval | |
|---|---|---|---|
| Firma | | company | |
| Abteilung | | dept. | |
| Name | | name | |
| Datum | | date | |

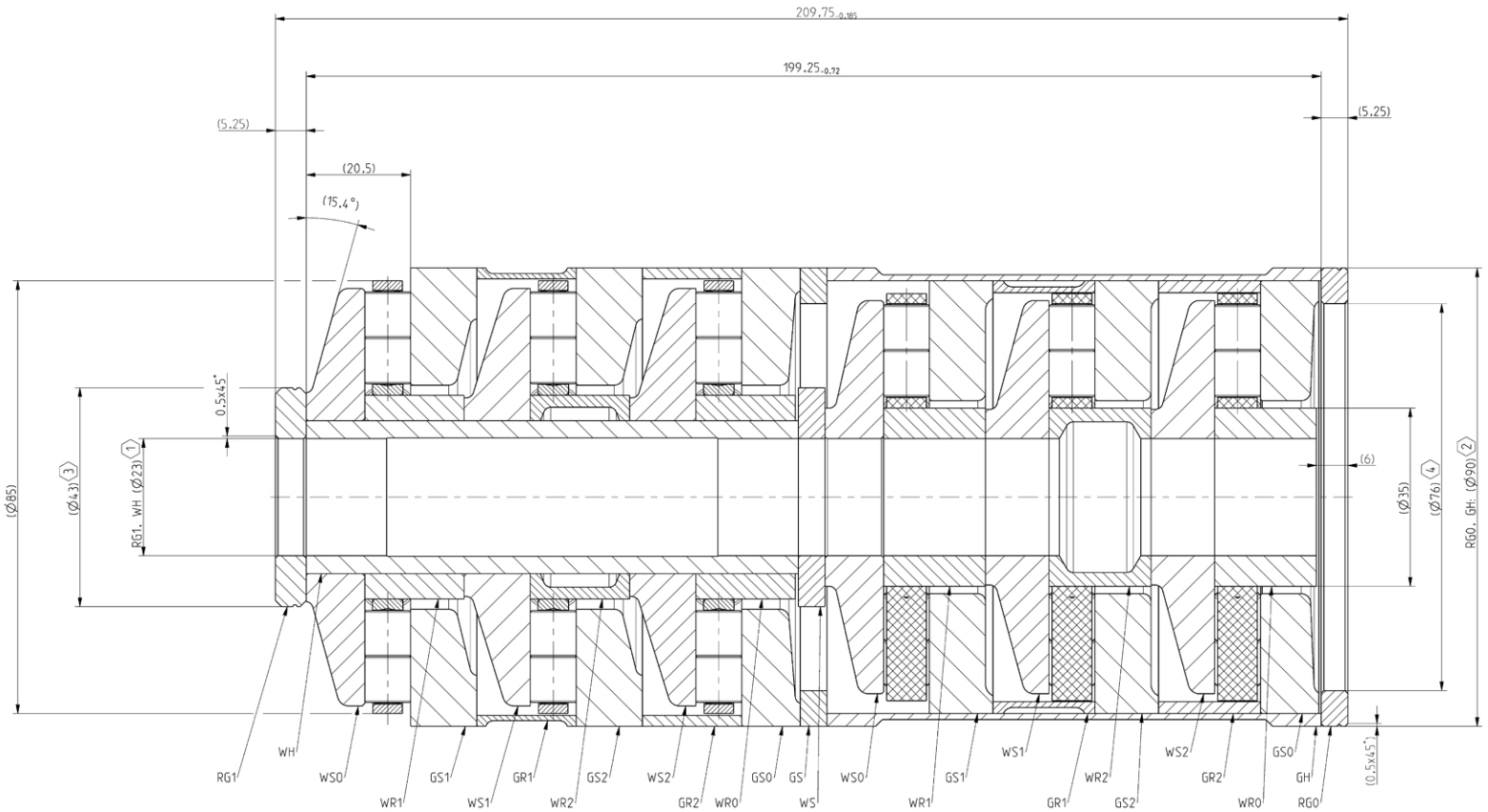


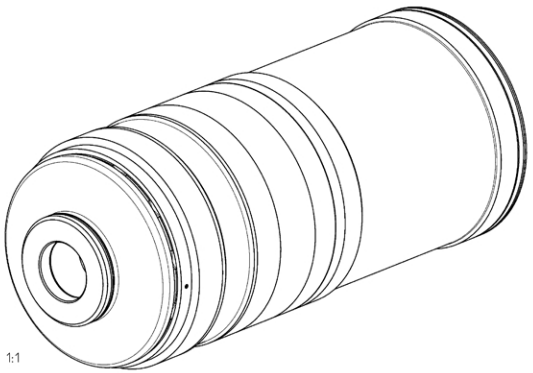


1) Jedem Lager ist ein Hinweis beigefügt über die Reihenfolge der Montage der einzelnen Lagerteile.

2) Das komplette Lager F-53043 besteht aus den zwei Tandemlagern F-53041 und F-53042, die mit den Teilen WH, WS, GS, GH, RG0 und RG1 zueinander abgestimmt sind.
Die Einzelteile der beiden Tandemlager sind wie dargestellt gekennzeichnet und außerdem mit je einer laufenden Fertigungs-Nr. versehen.
Die Teile WH, WS, GS, GH, RG0 und RG1 sind wie dargestellt gekennzeichnet und außerdem mit beiden laufenden Fertigungs-Nr. der F-53041 und F-53042 versehen.

1) Each bearing to be accompanied by instructions for assembly of individual components.

2) The complete bearing F-53043 consists of two F-53041 and F-53042 tandem bearings which are matched to the WH, WS, GS, GH, RG0 and RG1 components.
The individual components of the tandem bearing are identified as shown and are additionally marked with the current manufacturing number.
The WH, WS, GS, GH, RG0 and RG1 parts are identified as shown and are additionally marked with the current manufacturing numbers of both bearings F-53041 and F-53042.

| | | | |
|---|---|---|---|
| Material,Sache / Item: 000130591–0000 | Ref.-Nr. | Bezeichnung / Designation: F–53043.T6AR | 23,000 x 90,000 x 209,750 |
| Version / Version: AB; Datum / Date: 2007-09-26 | Änderungsbeschreibung / Modification description: Zeichnung auf ProE erstellt | | © 2007 Schaeffler KG |
| Vor-Vers. / Prev ver: AA; Änd.-Nr. / Modif. No.: 528453 | - | | |
| Maßstab / Scale: 2:1 | Benennung / Description: Tandemlager / Tandem bearing | | Zeichner / Prep. by: R.Preuß |
| Tolerierung / Tolerancing: ISO 8015 | | | Prüfer / Chked by: L.Labelle |
| Masse / Mass: 7 kg | Kunden-Z.-Nr. / Cust. Drg. No. | Labor/Büro / Lab./office: A68 IEAHZA-AT | Freigeber / Appr. by: E.Bezenka |
| Blatt / Sheet: 1 / 1; Format / Size: A1 | Angebots- und Lieferzeichnung / Customer delivery drawing | Dokument / Document: EDD F-53043 A00 | |

This DRAWING is ORIGINAL (in the sense of EC Directive 93/42/EEC, Annex 9, clause 6.4) if it is signed with a qualified electronic signature (in the sense of Directive 1999/93/EC) or if it is in the PDF format and has been created by the Schaeffler Group PLM system and provided with a valid time stamp. It is not allowed to modify the PDF file. Any other DRAWING is a copy.

Diese ZEICHNUNG ist ORIGINAL (im Sinne der EG-Richtlinie 93/42/EWG, Anhang 9, Abschnitt 6.4) wenn sie mit einer qualifizierten elektronischen Signatur (im Sinne der Richtlinie 1999/93/EG) versehen ist oder wenn sie im PDF-Format vorliegt und mit einer gültigen Zeitmarke versehen ist. Es ist nicht erlaubt, die PDF-Datei zu modifizieren. Jede andere ZEICHNUNG ist eine Kopie.

Diese Zeichnung ist urheberrechtlich geschützt. Der Empfänger erkennt an, daß ihm ein einfaches, nicht übertragbares Nutzungsrecht für den Gebrauch im Rahmen der geschäftlichen Beziehungen zu Schaeffler zustehen soll. Es ist ihm untersagt, Dritten Kopien zugänglich zu machen oder sie für andere Zwecke als die vorgesehene zu benutzen oder benutzen zu lassen oder Inhalte mitzuteilen.

This drawing is copyrighted. The recipient acknowledges that he is entitled to a simple, non-transferable right of use within the framework of business relations with Schaeffler. It is prohibited to make copies available to third parties or to use or allow to be used for purposes other than those intended or to disclose contents.

FR Freigegeben